DORMA

ДВЕРНОЙ ДОВОДЧИК

DORMA TS 71

DORMA TS 71

Недорогое решение для стандартных дверей

Сертифицировано по ISO 9001

Технические данные	TS 71
Усилие закрывания регулируемое (поворотом кронштейна на рычаге)	EN 3/4
Для стандартных дверей ≤1100мм *	●
Для левых и правых дверей	●
Тип рычага – складная тяга («ножницы»)	●
Скорость закрывания регулируется независимо в двух диапазонах 180°– 15° и 15°- 0°	●
Функция дохлопа регулируется положением рычага	●
Фиксация открытого положения (с опциональным рычагом)	○
Вес в кг.	1,2
Размеры в мм Д*Г*В	232*45*68
Соответствует стандарту EN 1154	
● ДА ○ ОПЦИЯ	

* При установке с параллельным рычагом, усилие закрывания составляет примерно 20Нм (для дверей до 950мм)

Стандартный рычаг подходит к доводчикам TS71, TS72, TS73, TS83

Стандартные функции и опции

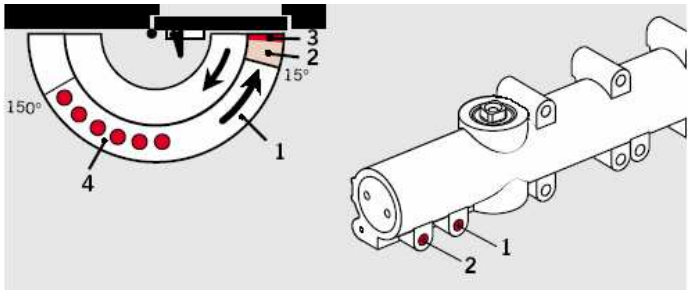

1 Скорость закрывания, регулируемая в диапазоне 180°– 15°
2 Скорость закрывания, регулируемая в диапазоне 15°- 0°
3 Регулируемый дохлоп
4 Диапазон фиксации открытого положения (с использованием опционального рычага)

Габаритные размеры

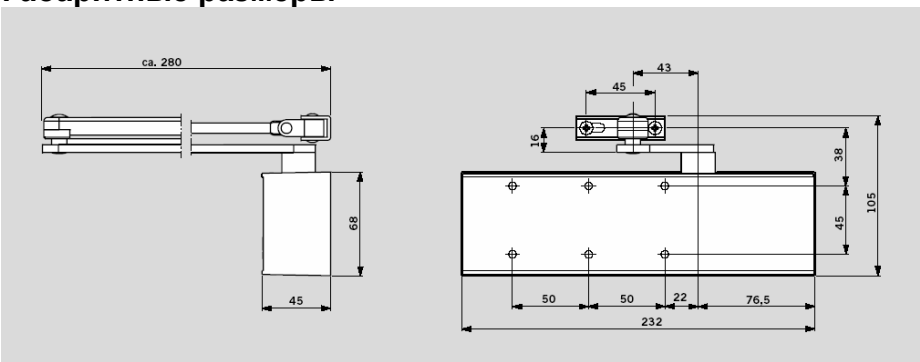

Возможные схемы монтажа

Монтаж на дверное полотно, со стороны петель

(Пример относится к двери левого открывания [LH, ISO6]; зеркальный вариант для двери правого открывания [RH, ISO5])

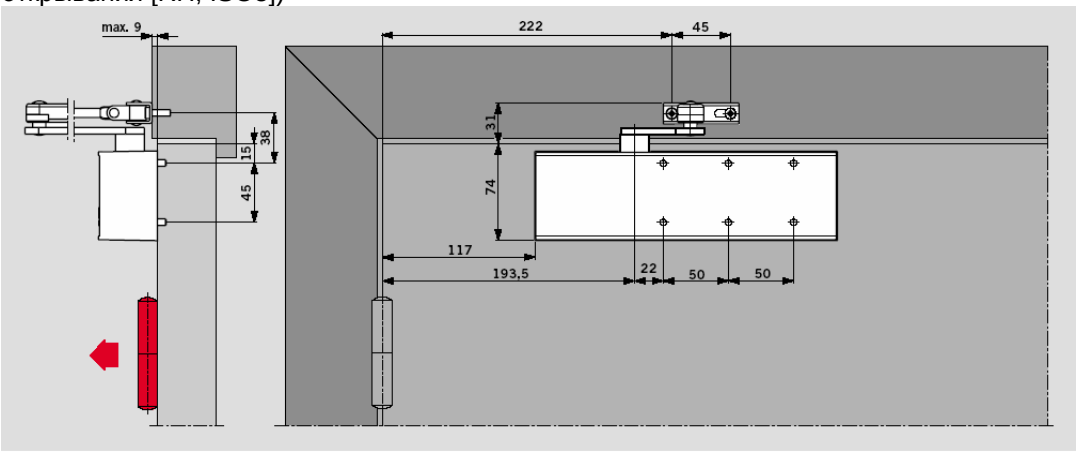

Монтаж на раму сверху

(Пример относится к двери левого открывания [LH, ISO6]; зеркальный вариант для двери правого открывания [RH, ISO5])

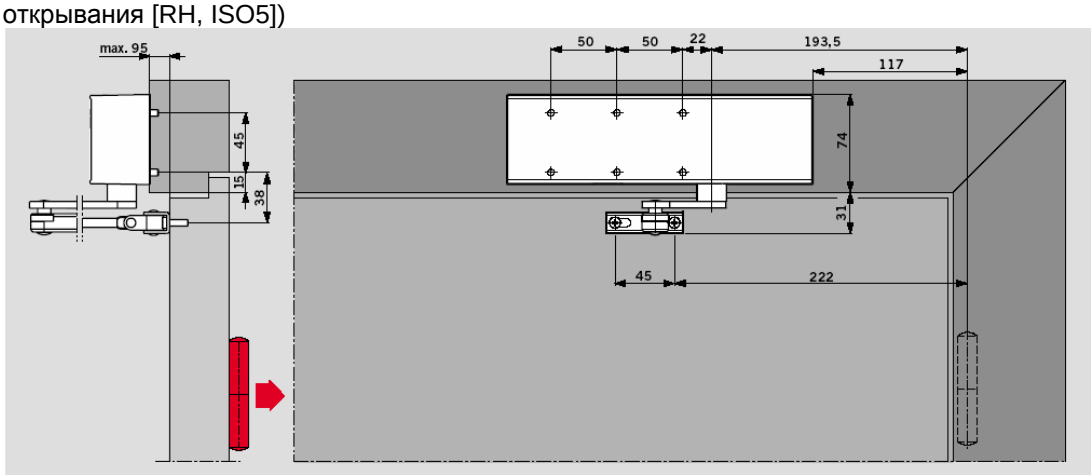

Монтаж с параллельным рычагом

(Пример относится к двери левого открывания [LH, ISO6]; зеркальный вариант для двери правого открывания [RH, ISO5])

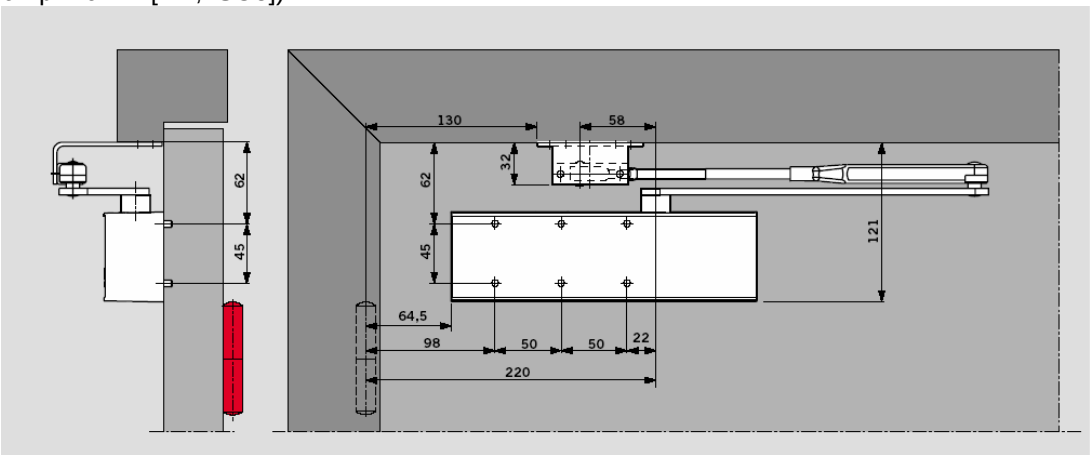

Установка требуемого усилия при помощи изменения монтажной схемы

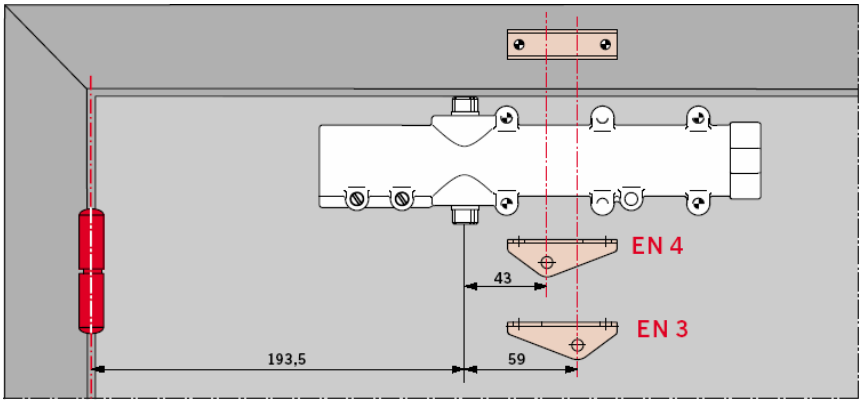

EN3 – ширина дверного полотна ≤950мм
EN4 – ширина дверного полотна ≤1100мм

Усилие меняется поворотом на 180° кронштейна крепления на рычаге

Стандартное оборудование и аксессуары

Тело доводчика	Стандартный рычаг	Рычаг ФОП	Монтажная пластина	Кронштейн для парал. установки
	□ 220023xx	□ 220025xx	220021xx	280066xx
Size EN 3/4 222121xx	□ ■	□ ■	#	#

■ Только доводчик
□ Только рычаг в сборе
Аксессуары

xx Цвета
01 – серебристый
03 – коричневый
10 – белый (RAL 9010)
11 – белый (RAL 9016)
09 – специальный цвет (по RAL)

Спецификация

Доводчик с шестерней и зубчатой рейкой с регулируемым усилием EN3 или EN4. Скорость закрывания регулируется независимо в двух диапазонах. С регулируемым дохлопом. Для левых и правых дверей. Соответствует стандарту EN1154.

Модели
- Со стандартным рычагом
- С рычагом с фиксацией открытого положения

Аксессуары
- Монтажная пластина
- Кронштейн для параллельной установки

Цвета
серебристый
коричневый
белый (RAL 9010)
белый (RAL 9016)
специальный цвет (по RAL)

ООО «ДОРМА Рус.»
Денисовский пер., д.26
105005 Москва, Россия
Тел.: +7 (095) 981-1433
Факс: +7 (095) 981-1434
E-mail: alexey.nikolaev@dorma.com

Дивизион ДВЕРНАЯ ТЕХНИКА
25.03.05

Подлежит изменению без предварительного уведомления